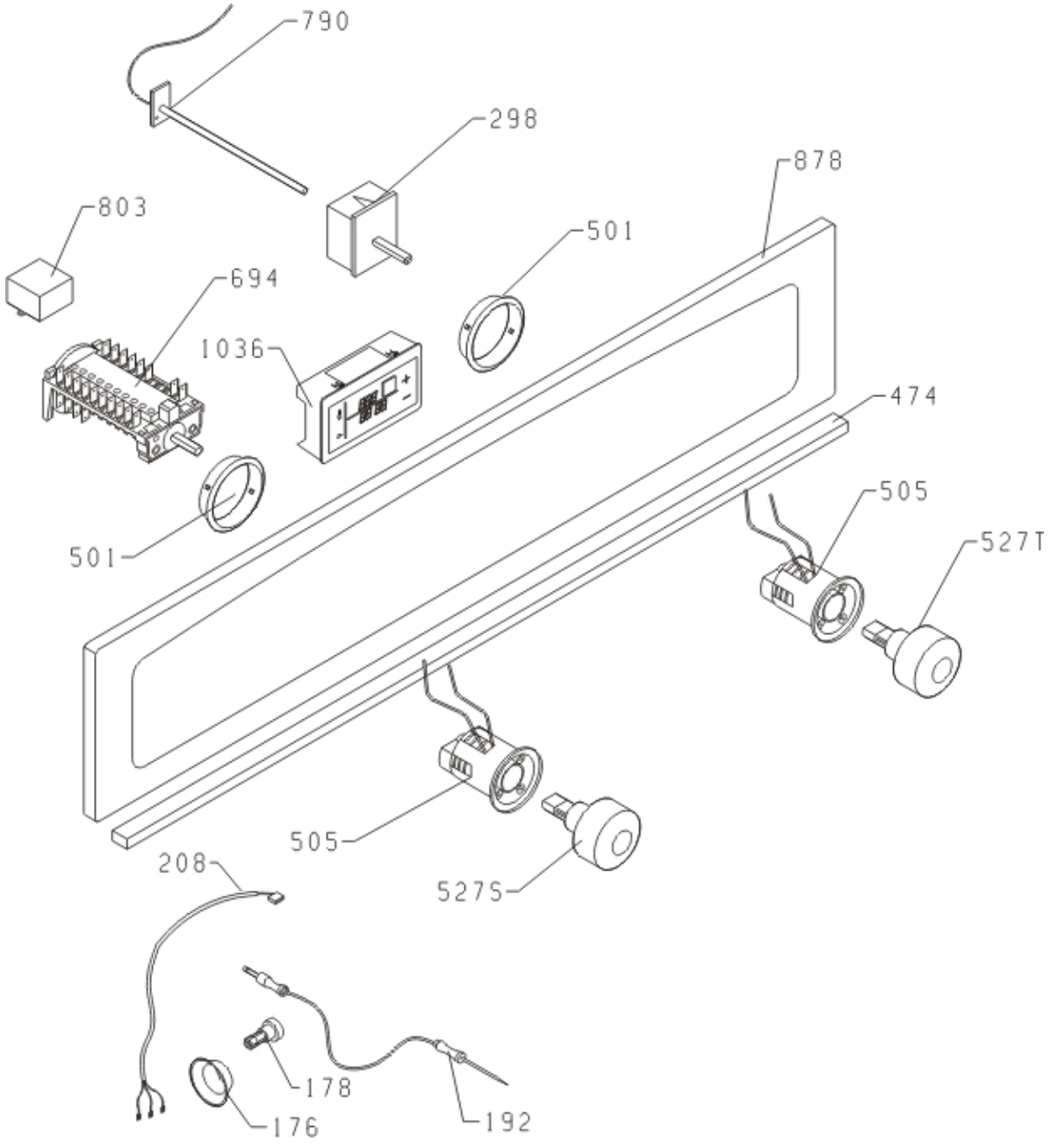
790
298
878
803
501
694
1036
474
501
505
527T
505
527S
208
178
176
192

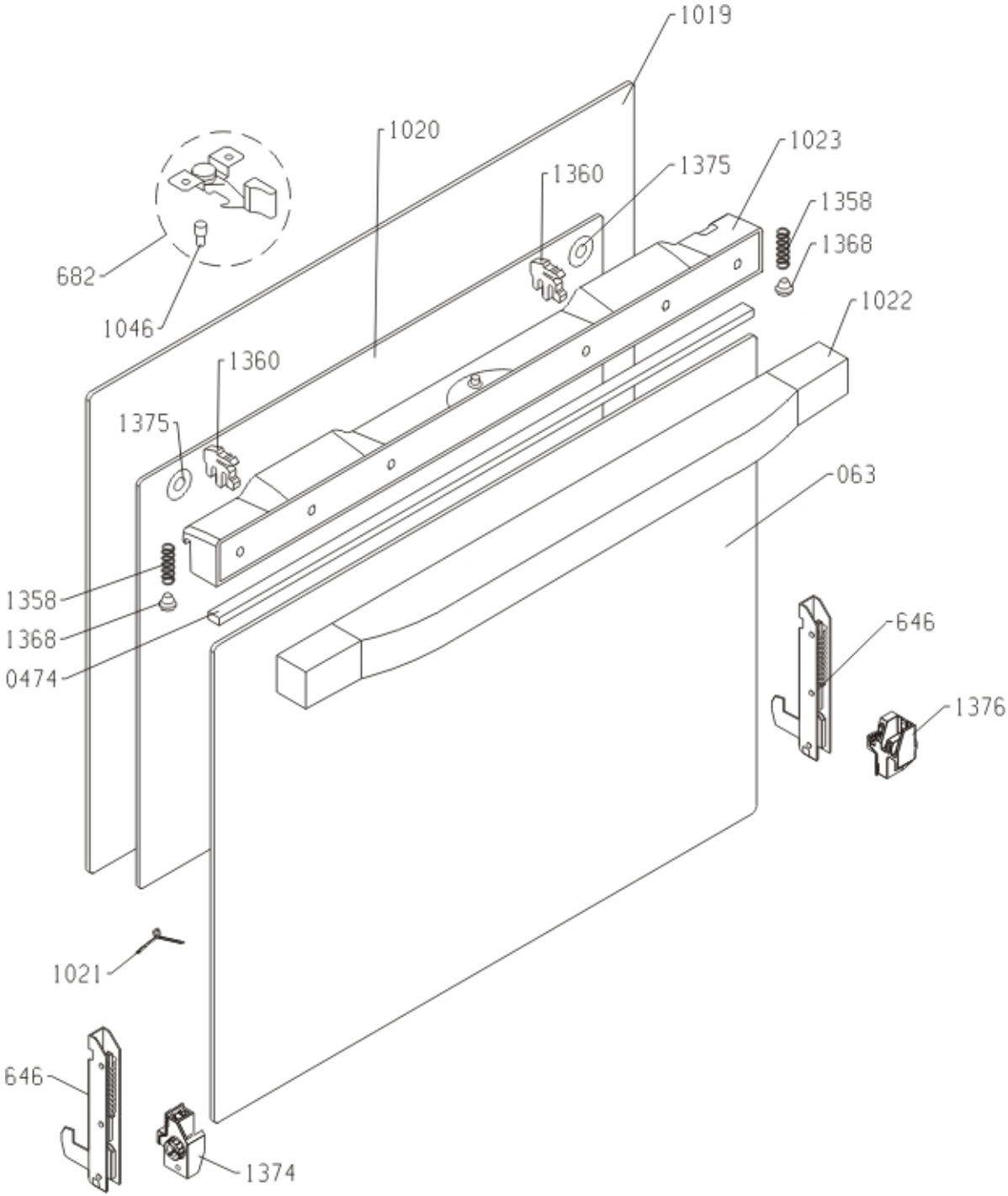
1019
1020
1023
1360
1375
1358
1368
682
1046
1022
1360
1375
063
1358
1368
0474
646
1376
1021
646
1374

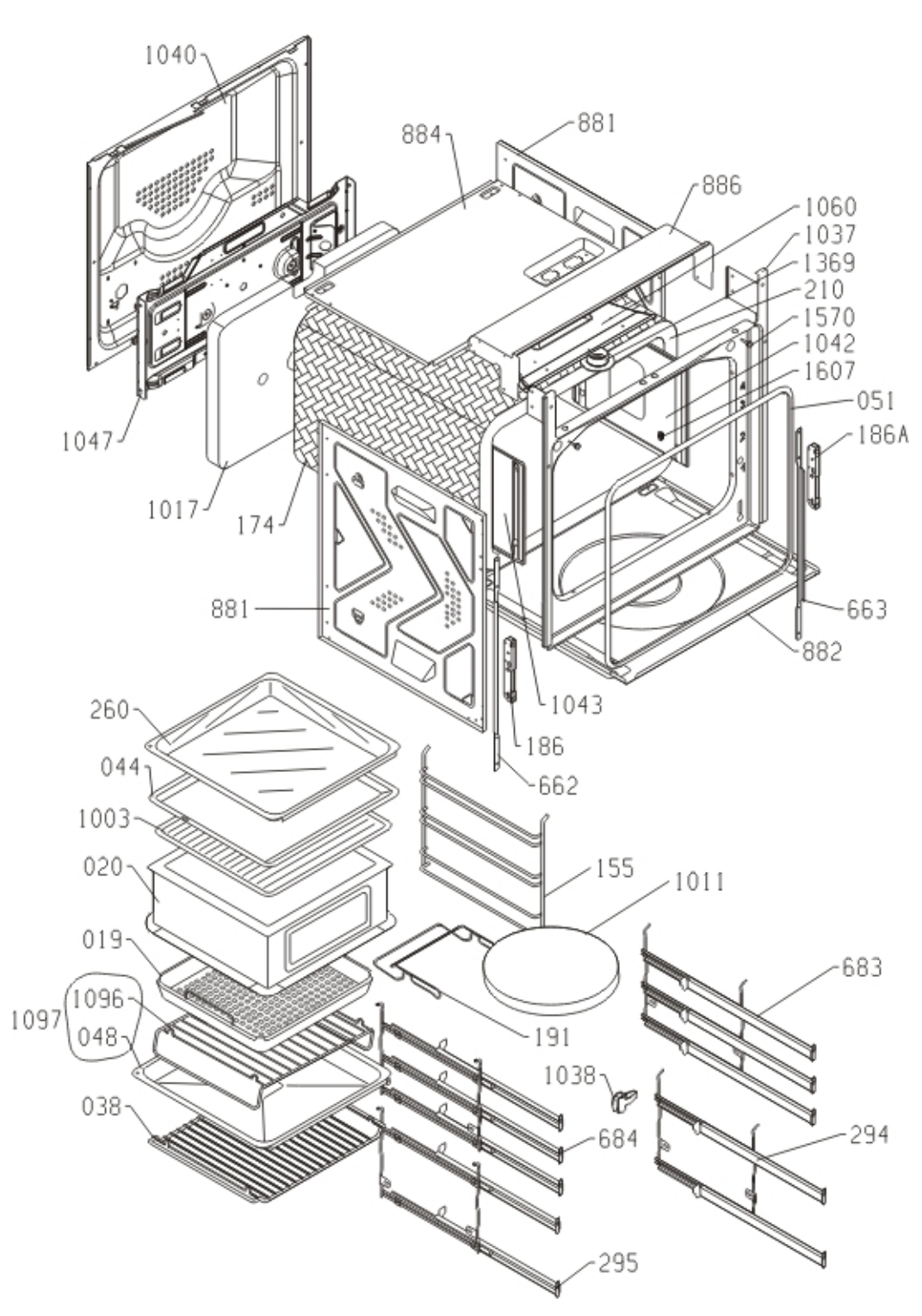
1040
884
881
886
1060
1037
1369
210
1570
1042
1607
051
186A
1047
1017
174
881
663
882
1043
186
662
260
044
1003
020
019
1096
1097
048
038
155
1011
191
683
1038
684
294
295

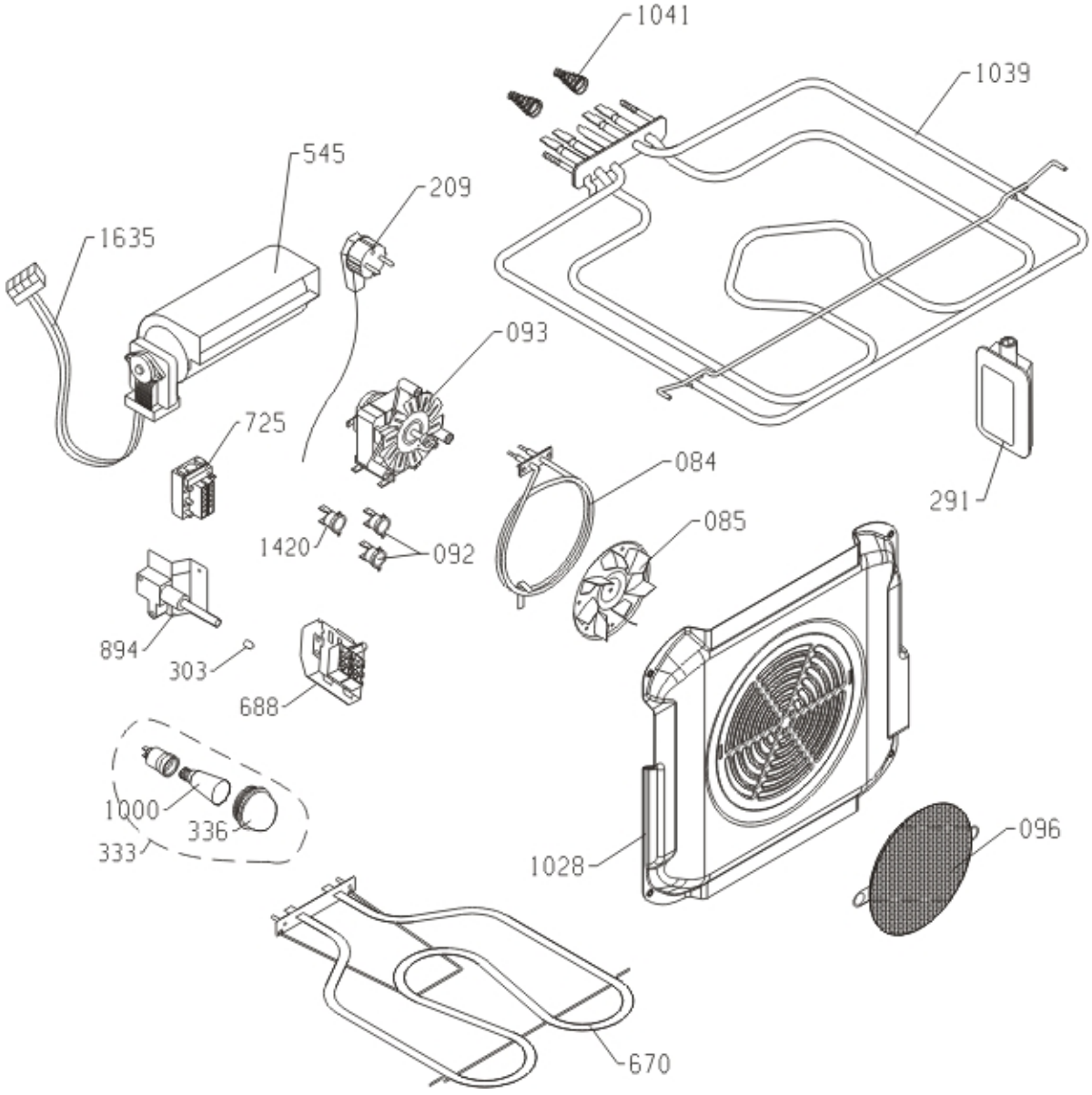
1041
1039
545
209
1635
093
725
084
291
085
1420
092
894
303
688
1000
336
333
1028
096
670